Guía de Instalación Rápida

Vista preliminar de la impresora:

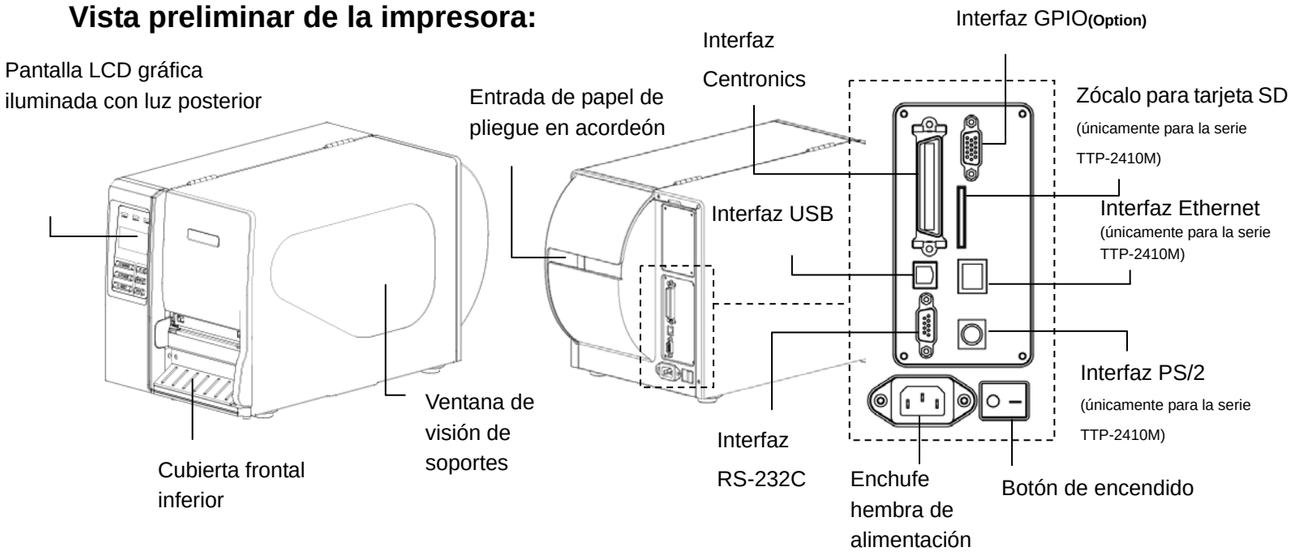

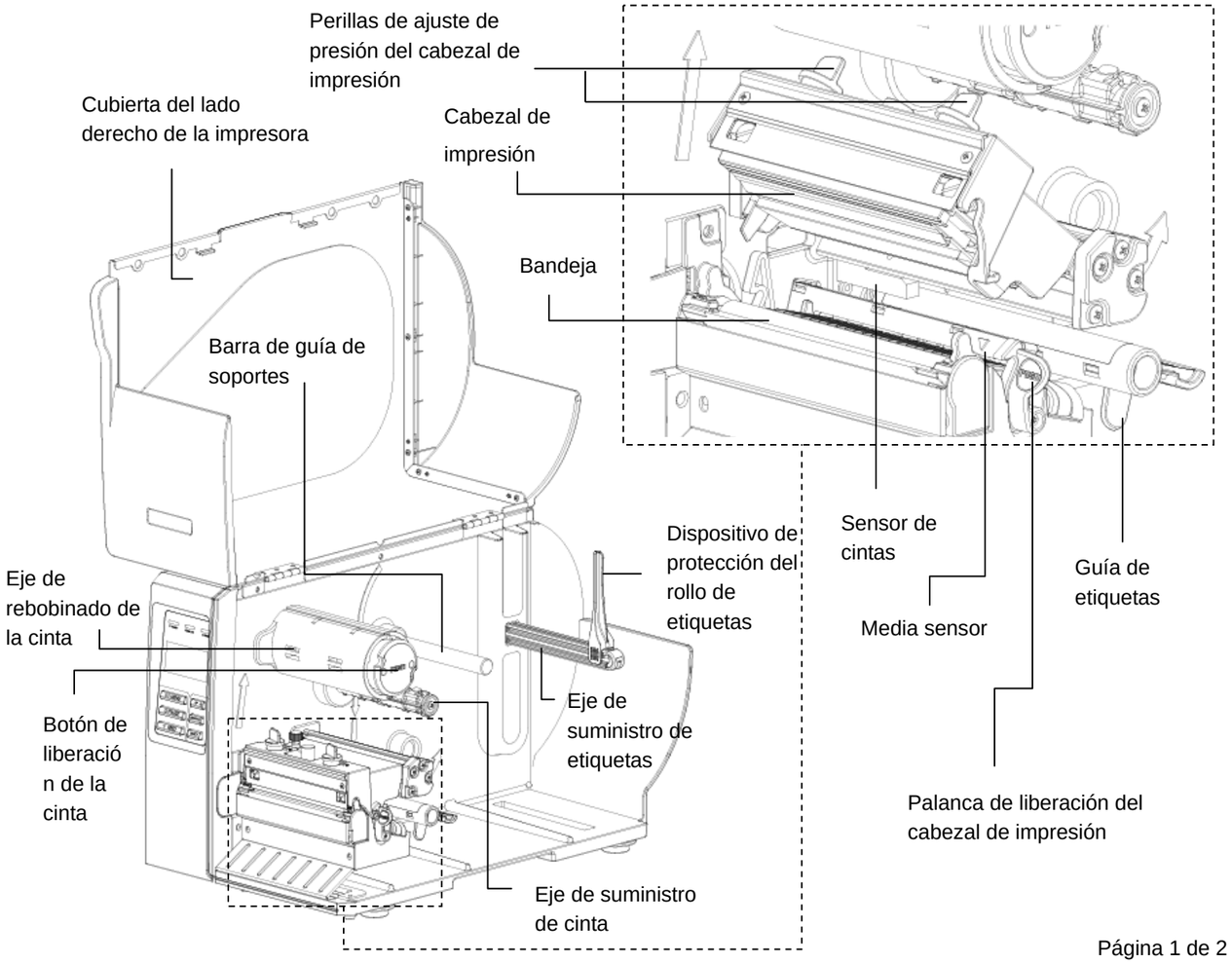

Carga de la cinta

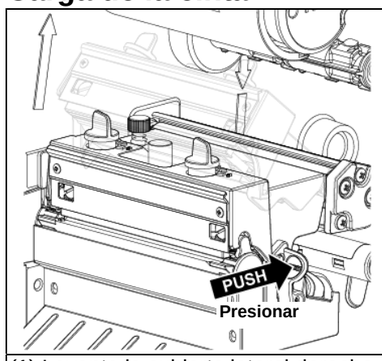

(1) Levante la cubierta lateral derecha. Presione la palanca de liberación del cabezal de impresión para abrir el mecanismo del cabezal de impresión.

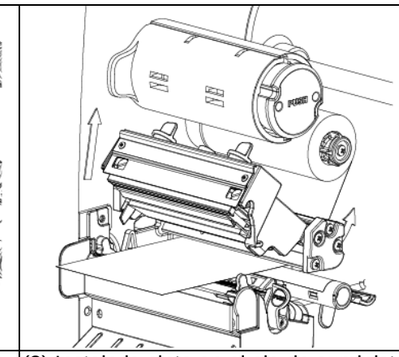

(2) Instale la cinta en el eje de suministro de cinta. Pase la cinta por la ranura del sensor de la cinta y, a continuación, por el espacio abierto entre el cabezal de impresión y la bandeja.

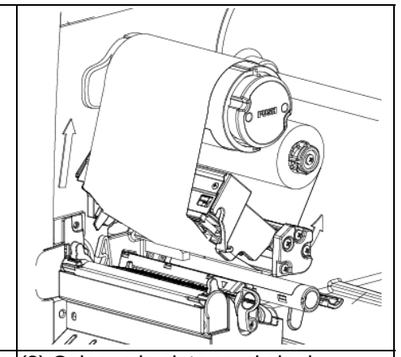

(3) Coloque la cinta en el eje de rebobinado de cinta. Mantenga la cinta lisa y sin arrugas.

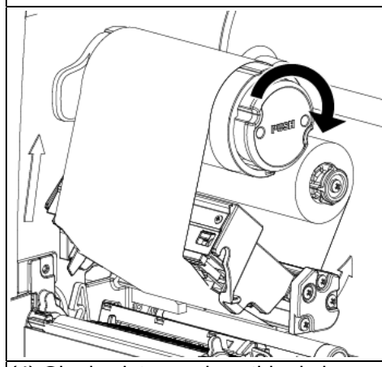

(4) Gire la cinta en el sentido de las agujas del reloj de 3 a 5 círculos en el eje de rebobinado de la cinta hasta que quede plana y extendida.

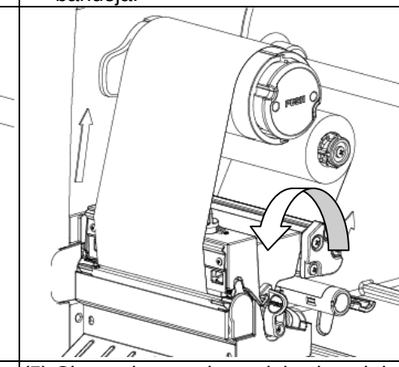

(5) Cierre el mecanismo del cabezal de impresión asegurándose de que los cierres estén correctamente situados.

*** Colocación del recorrido de la cinta**

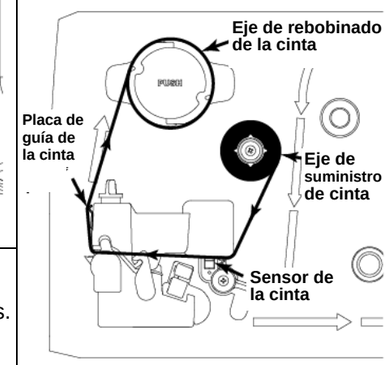

Retirar cinta usada

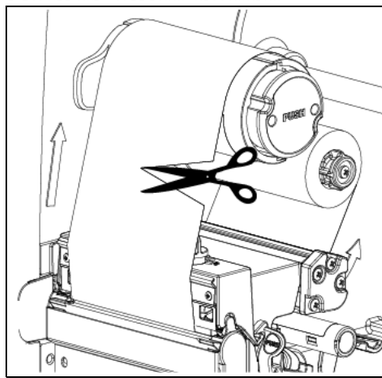

(1) Corte la cinta entre la placa de guía de la cinta y el eje de rebobinado de la cinta.

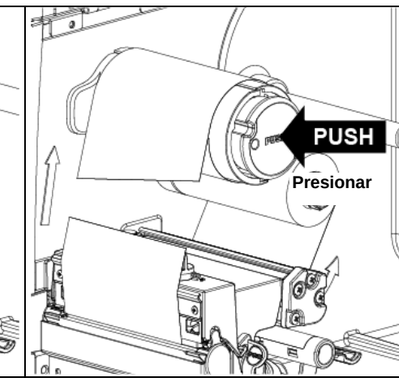

(2) Presione el botón de liberación de la cinta para liberar la cinta del eje de rebobinado de la cinta.

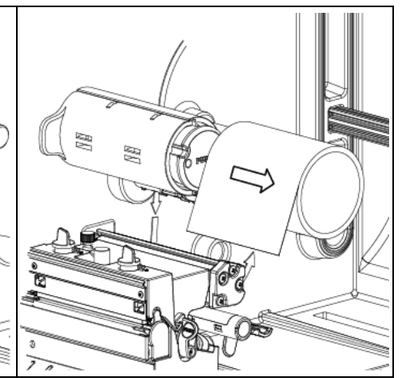

(3) A continuación, retire la cinta del eje de rebobinado de la cinta.

Carga del soporte

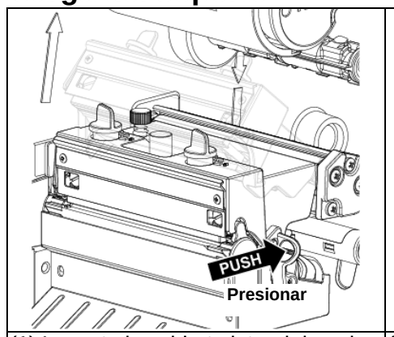

(1) Levante la cubierta lateral derecha. Presione la palanca de liberación del cabezal de impresión para abrir el mecanismo del cabezal de impresión.

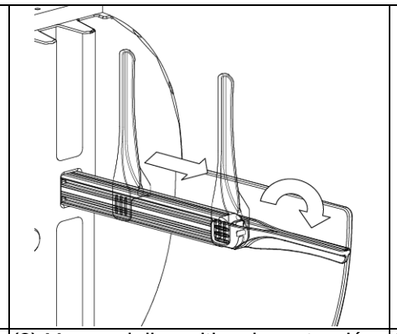

(2) Mueva el dispositivo de protección del rollo de etiquetas horizontalmente hasta el final del eje para etiquetas y, a continuación, tire hacia abajo del dispositivo de protección del rodillo de etiquetas.

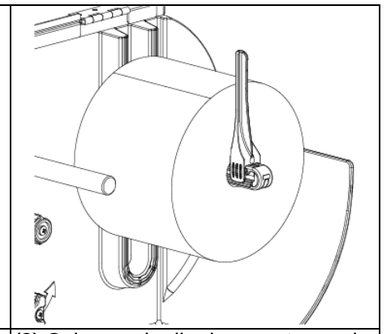

(3) Coloque el rollo de soporte en el eje de suministro de etiquetas. Levante el dispositivo de protección del rollo de etiquetas. Mueva el dispositivo de protección del rollo de etiquetas horizontalmente para que encaje correctamente con la anchura del rollo de etiquetas.

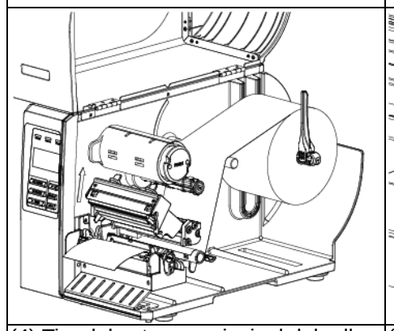

(4) Tire del extremo principal del rollo de etiquetas a través de la barra de guía de soportes, el amortiguador y el sensor de soportes y, a continuación, coloque el extremo principal de las etiquetas en el rodillo de la bandeja.

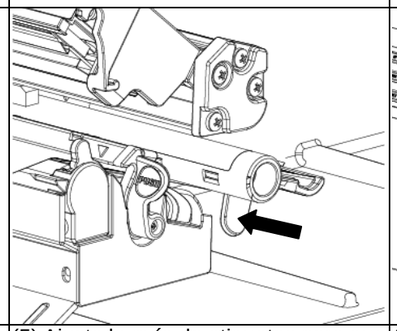

(5) Ajuste la guía de etiquetas para que encaje con la anchura de la etiqueta.

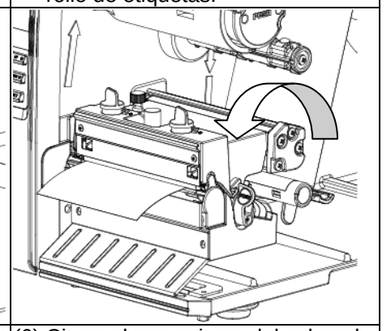

(6) Cierre el mecanismo del cabezal de impresión asegurándose de que los cierres estén correctamente situados.

* Carga del recorrido del soporte

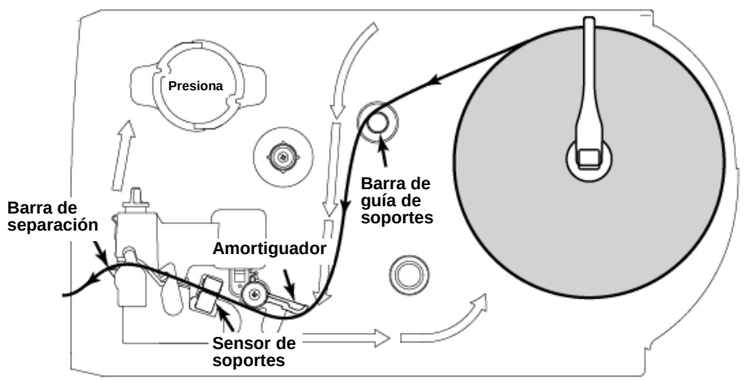

(7) Utilizando el panel de la pantalla frontal, ajuste el tipo de sensor de medios y calibre el sensor seleccionado. (Consulte “Calibrado del sensor de soportes” en el cuadro que aparece en la parte derecha de esta página)

Nota: calibre el sensor de marcas negras/espacios al cambiar el soporte.

*** Para obtener más información y conocer más funciones de esta impresora, consulte el Manual del usuario que se incluye dentro del disco CD.**

Panel de control

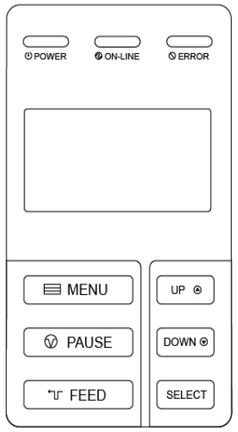

LED	Estado	Indicación
POWER	Desactivado	La impresora está apagada
	Activado	La impresora está encendida
ON-LINE	Activado	La impresora está lista
	Parpadeo	Pause
		Descargando datos en la impresora
ERROR	Desactivado	La impresora está lista
	Activado	“EL CARRO ESTÁ ABIERTO" o "ERROR DEL CORTADOR".
	Parpadeo	“SIN PAPEL", “ATASCO DE PAPEL” o “SIN CINTA"

Teclas	Función
MENU	1. Entrar en el menú 2. Salir de un menú o cancelar un ajuste y volver al menú anterior
PAUSE	Pausar/Reanudar el proceso de impresión
FEED	Avanzar una etiqueta
UP	Desplazar hacia arriba la lista de menú
DOWN	Desplazar hacia abajo la lista de menú
SELECT	Entrar/Seleccionar la opción colocada en el cursor

Calibrado del sensor de soportes

Esta herramienta se usa para calibrar la sensibilidad del sensor de soportes El sensor de soportes debe calibrarse cuando cambie el soporte de la etiqueta o tras inicializar la impresora.
Siga estos pasos para calibrar el sensor de soportes.

Método 1:
1. Asegúrese de que el soporte de etiqueta y la cinta están instalados tal y como se ha descrito anteriormente.
2. Pulse el botón MENU para entrar en el menú principal.
3. Pulse los botones UP y DOWN para seleccionar la opción "**`Setup`**" y pulse el botón SELECT para entrar en esta opción. Y entre en la opción "**`Sensor`**".
4. Pulse los botones UP y DOWN para seleccionar la opción "**`Setup`**" y pulse el botón SELECT para entrar en esta opción. Y entre en la opción "**`Sensor`**".

Método 2:
1. Asegúrese de que el soporte de etiqueta y la cinta están instalados tal y como se ha descrito anteriormente.
2. Desconecte la impresora.
3. Mantenga pulsado el botón PAUSE y conecte la impresora.
4. No suelte los botones hasta que aparezca en la pantalla LCD "**`Calibrating...`**".

Inicialización de la impresora

La inicialización de la impresora restablecerá los ajustes de la impresora a los predeterminados.
Siga los pasos que aparecen a continuación para inicializar la impresora.

Método 1:
1. Pulse el botón MENU para entrar en el menú principal.
2. Pulse los botones UP y DOWN para seleccionar la opción "**`Service`**" y pulse el botón SELECT para entrar en esta opción.
3. Y pulse los botones UP y DOWN para mover el cursor a la opción "**`Initialization`**" y pulse el botón SELECT para restablecer los ajustes de la impresora a los predeterminados.

Método 2:
1. Desconecte la impresora.
2. Mantenga pulsado el botón PAUSE y el botón FEED al mismo tiempo para conectar la impresora.
3. No suelte los botones hasta que aparezca en la pantalla LCD "**`Initializing...`**".

Autocomprobación de la impresora

El impreso de autocomprobación se utiliza para comprobar si algún elemento de la impresora está dañado en el cabezal de impresión y muestra las configuraciones actuales de la impresora
Siga los pasos que se indican a continuación para realizar la autocomprobación de la impresora.

1. Instale el soporte de etiquetas y la cinta.
2. Pulse el botón MENU para entrar en el menú principal.
3. Pulse los botones UP y DOWN para mover el cursor a la opción "**`Diagnostics`**" y pulse el botón SELECT para entrar en esta opción.
4. Y pulse los botones UP y DOWN para mover el cursor a la opción "**`Print Config.`**" y pulse el botón SELECT para ejecutar esta opción.

Nota: se requiere un soporte con una anchura de 4" para imprimir las configuraciones de la impresora.

P/N : 39-0000161-00LF